kolpa·san by KOLPA
kerrock by KOLPA

Nr. MKKE 29 -1/1

SI *Navodilo za vgradnjo kopalne kadi*
HR *Upute za ugradnju kada*
SRB *Uputstvo za ugradnju kade*
MK *Упатство за поставување на кади*
RU *Инструкция по установке ванн*
UA *Інструкція по установці ванн*
HU *Útmutató az kádak felszereléséhez*
RO *Instrucțiuni pentru instalarea căzilor*
GB *Instructions for installing bathtubs*
DE *Anleitung zum Einbau von Badewannen*
IT *Istruzioni per l'installazione delle vasche da bagno*
FR *Instructions pour l'installation de la baignoire*
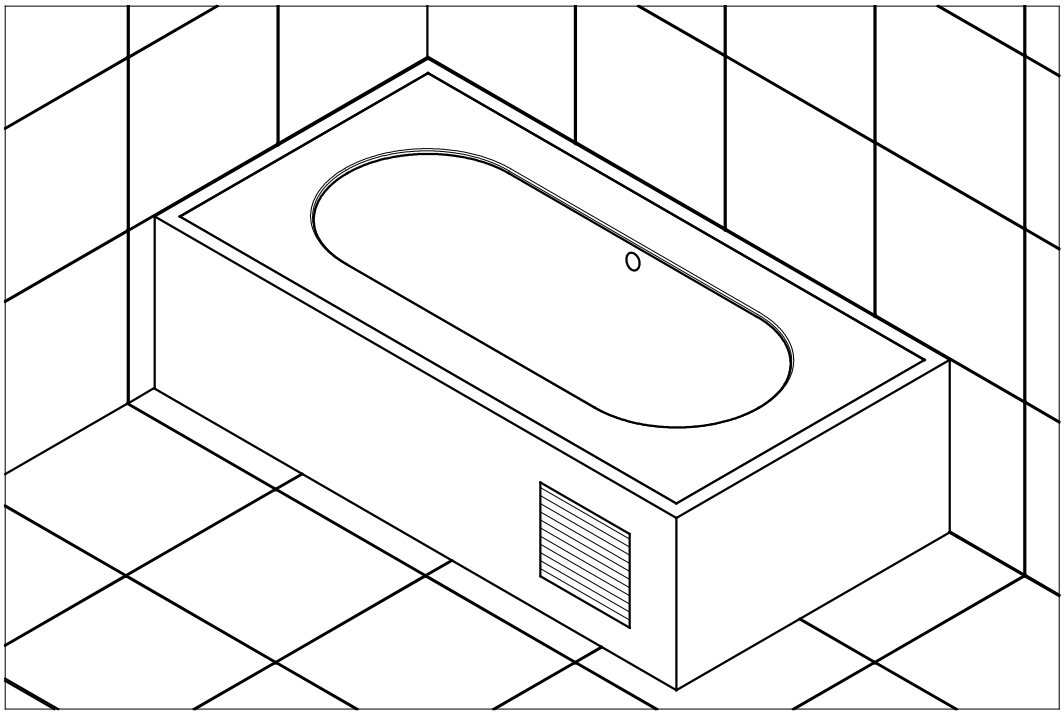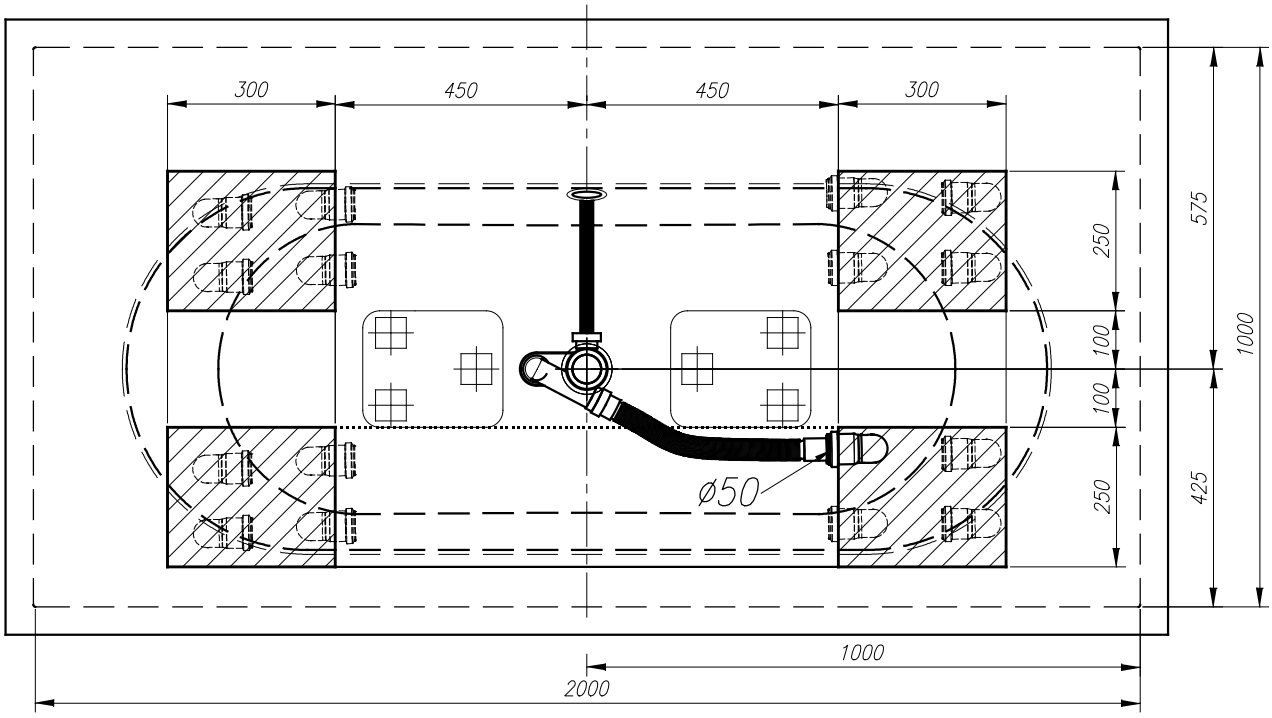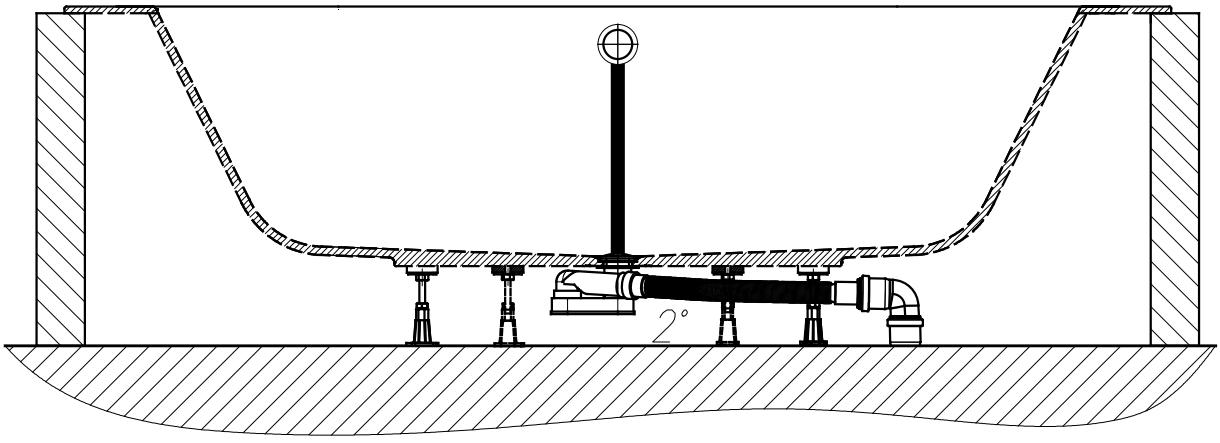
ATYS 200x100 ASTRA 200x100